男子団体戦［順位決定戦］

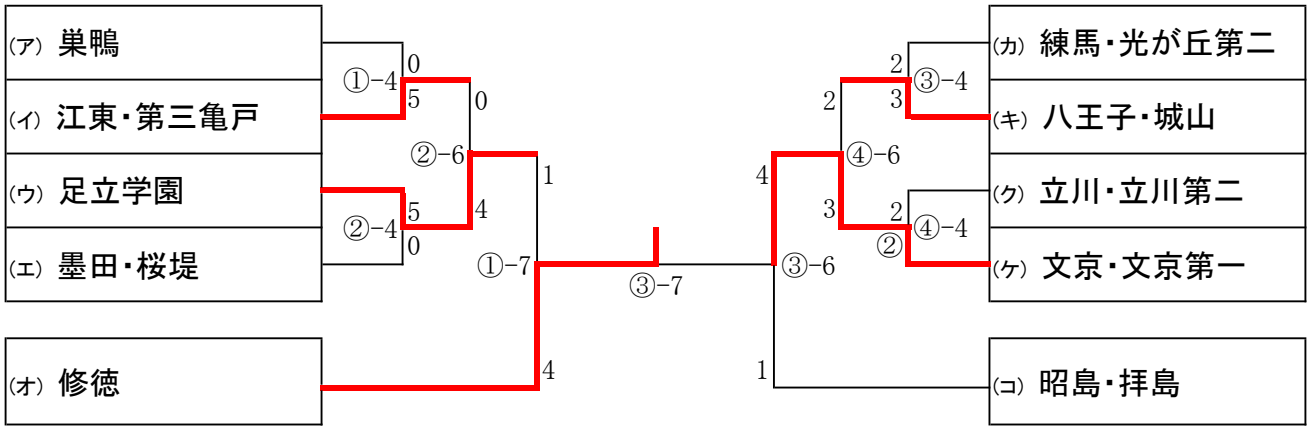

③-7は本戦にて修徳中学校が勝利しているため、修徳中学校が3位になります。

(ア)準決勝進出校に3回戦(1-8又は1-9)で敗れた学校

(イ)準々決勝(①-2)で敗れた学校

(ウ)準決勝進出校に3回戦(2-8又は3-8)で敗れた学校

(エ)準々決勝(②-2)で敗れた学校

(オ)準決勝(③-5)で敗れた学校

(カ)準決勝進出校に3回戦(4-8又は4-9)で敗れた学校

(キ)準々決勝(③-2)で敗れた学校

(ク)準決勝進出校に3回戦(5-8又は6-8)で敗れた学校

(ケ)準々決勝(④-2)で敗れた学校

(コ)準決勝(①-5)で敗れた学校