男子団体

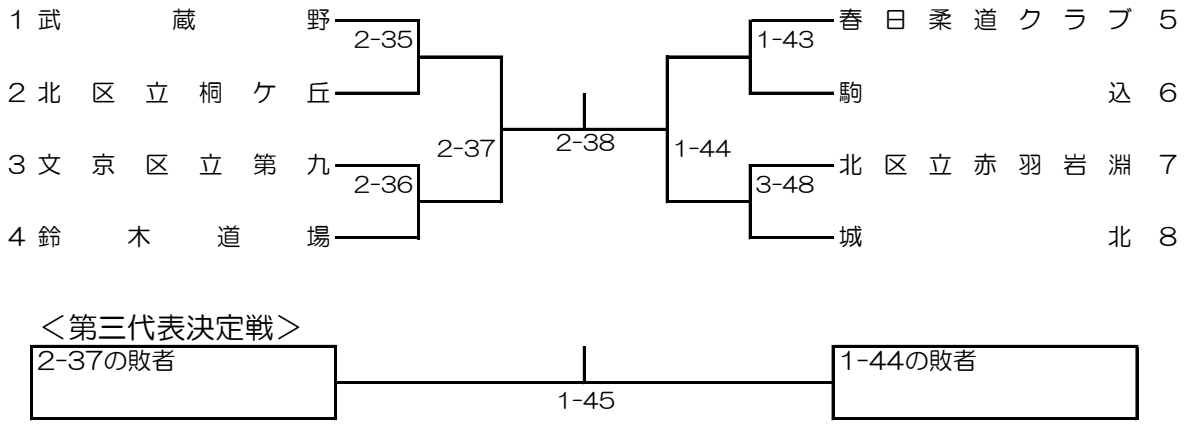

＜第三代表決定戦＞
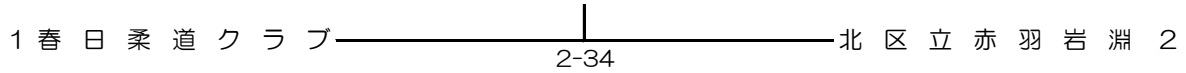
女子団体