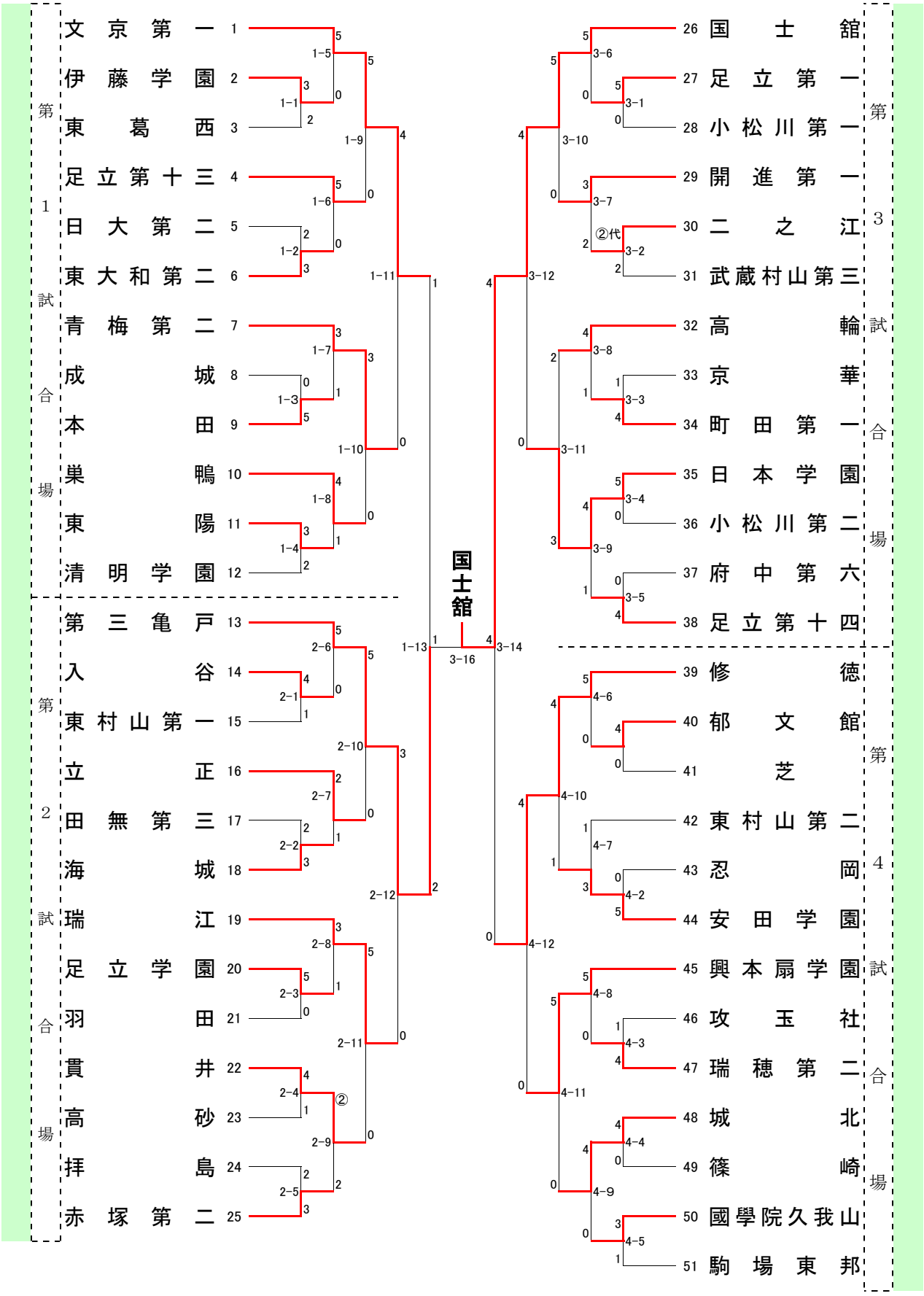
第1試合場
文京第一 1
伊藤学園 2
東葛西 3
足立第十三 4
日大第二 5
東大和第二 6
青梅第二 7
成城 8
本田 9
巣鴨 10
東陽 11
清明学園 12
第2試合場
第三亀戸 13
入谷 14
東村山第一 15
立正 16
田無第三 17
海城 18
瑞江 19
足立学園 20
羽田 21
貫井 22
高砂 23
拝島 24
赤塚第二 25
国士舘
第3試合場
26 国士舘
27 足立第一
28 小松川第一
29 開進第一
30 二之江
31 武蔵村山第三
32 高輪
33 京華
34 町田第一
35 日本学園
36 小松川第二
37 府中第六
38 足立第十四
第4試合場
39 修徳
40 郁文館
41 芝
42 東村山第二
43 忍岡
44 安田学園
45 興本扇学園
46 攻玉社
47 瑞穂第二
48 城北
49 篠崎
50 國學院久我山
51 駒場東邦

男子団体戦［関東大会代表決定戦］

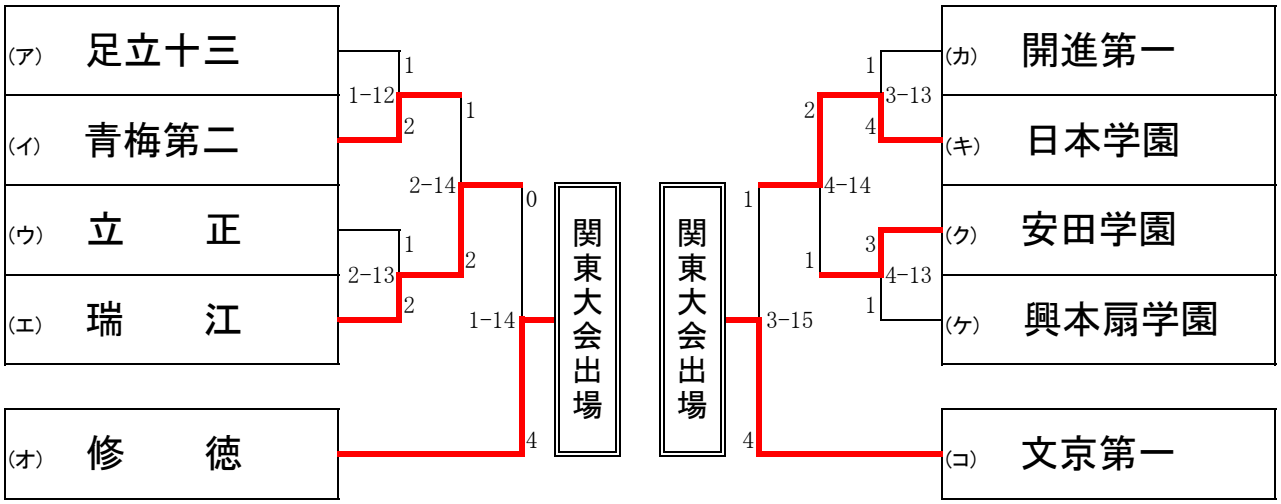

(ア)準決勝進出校に3回戦(1-9又は1-10)で敗れた学校

(イ)準々決勝(1-11)で敗れた学校

(ウ)準決勝進出校に3回戦(2-10又は2-11)で敗れた学校

(エ)準々決勝(2-12)で敗れた学校

(オ)準決勝(3-14)で敗れた学校

(カ)準決勝進出校に3回戦(3-10又は3-11)で敗れた学校

(キ)準々決勝(3-12)で敗れた学校

(ク)準決勝進出校に3回戦(4-10又は4-11)で敗れた学校

(ケ)準々決勝(4-12)で敗れた学校

(コ)準決勝(1-13)で敗れた学校

男子団体戦［関東大会代表順位決定戦（３位決定戦）］

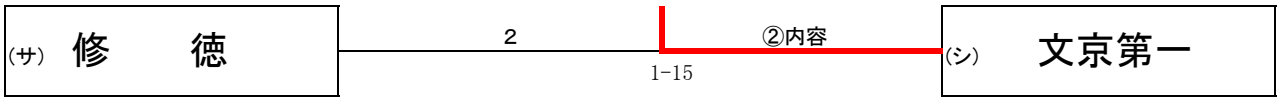

(サ)代表決定戦最終戦(1-13)で勝った学校

(シ)代表決定戦最終戦(3-15)で勝った学校

勝利校を東京都第3代表とし、敗退校を東京都第4代表とする。なお、今大会本戦ですでに対戦済みの場合、改めて順位決定戦は行わず、その対戦の勝者を東京都第3代表とする。